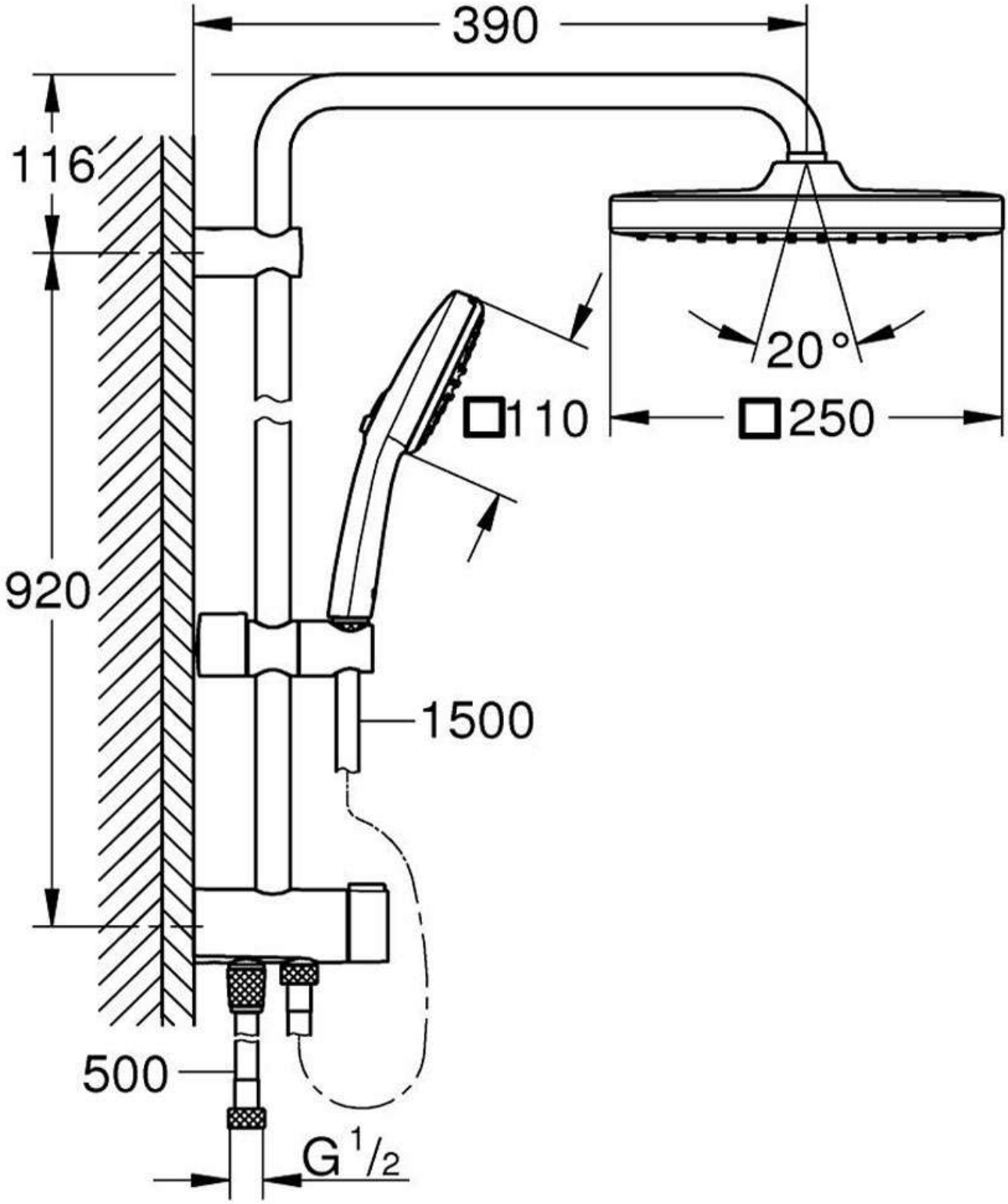
390
116
920
20°
□110
□250
1500
500
G 1/2